ORIGINALANLEITUNG 2/3 Montage- und Nutzungsregeln
ORIGINAL INSTRUCTIONS 2/3 Installation and user manual
EREDETI HASZNÁLATI ÚTMUTATÓ 2/3 Felszerelési és használati előírások
INSTRUKCJA ORYGINALNA 2/3 Zasady montażu i użytkowania

AMZ Solar (FNP)

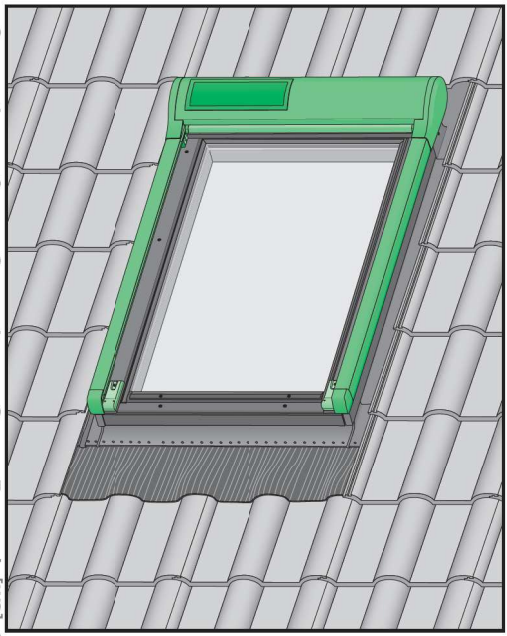

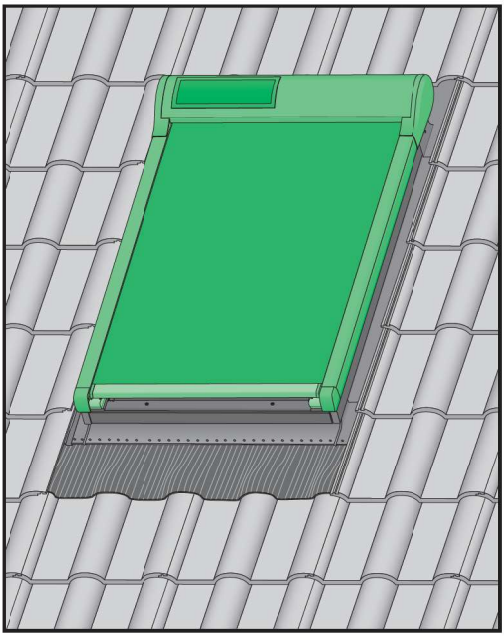

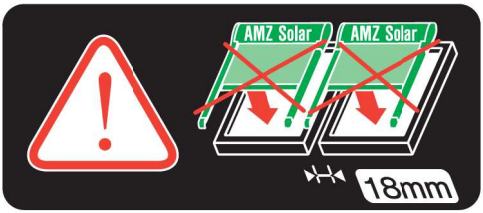

NC 9F2_AMZ Solar (FNP) (M)_22.12.14_FAKRO_KB3006

PZ2

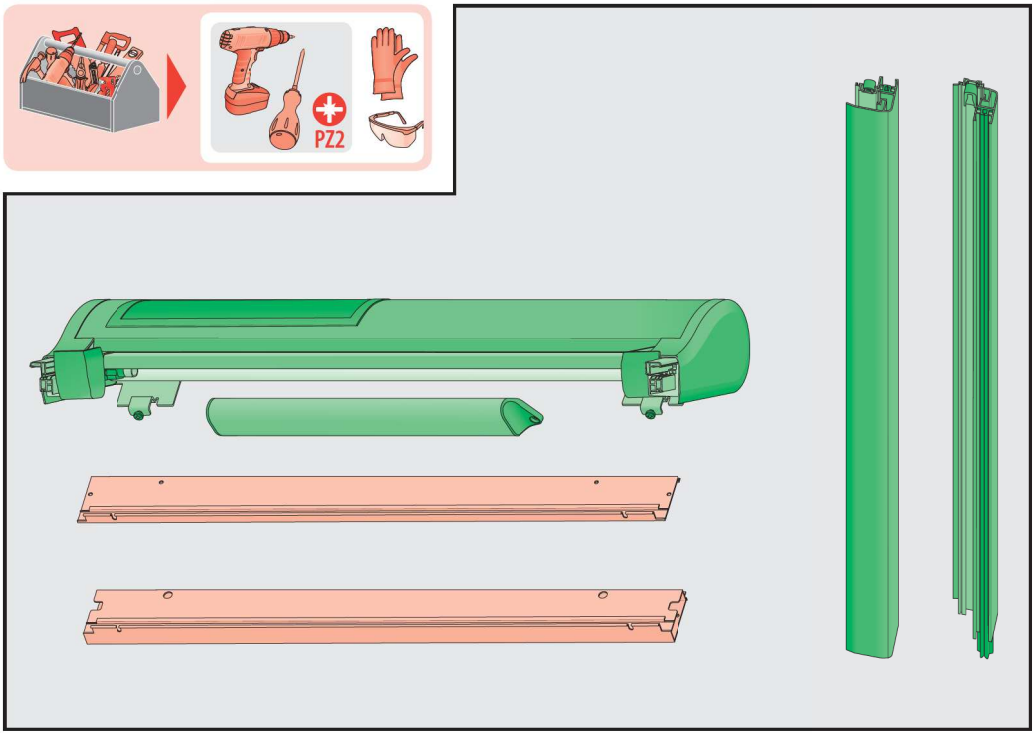

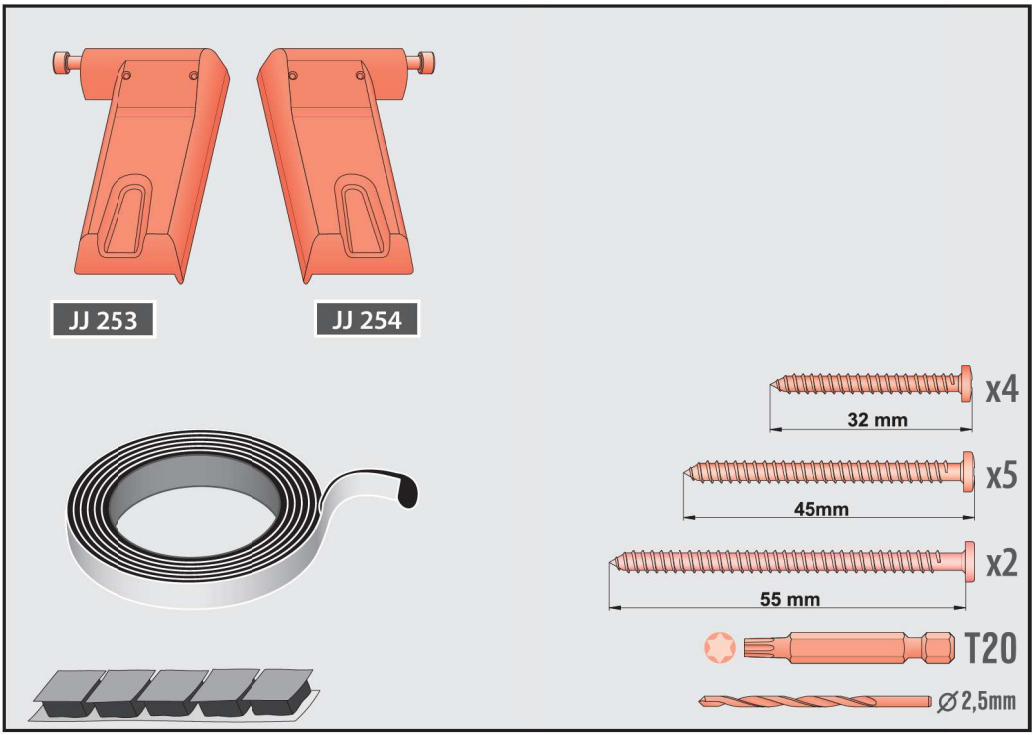
JJ 253
JJ 254
32 mm
x4
45mm
x5
55 mm
x2
T20
Ø 2,5mm

1

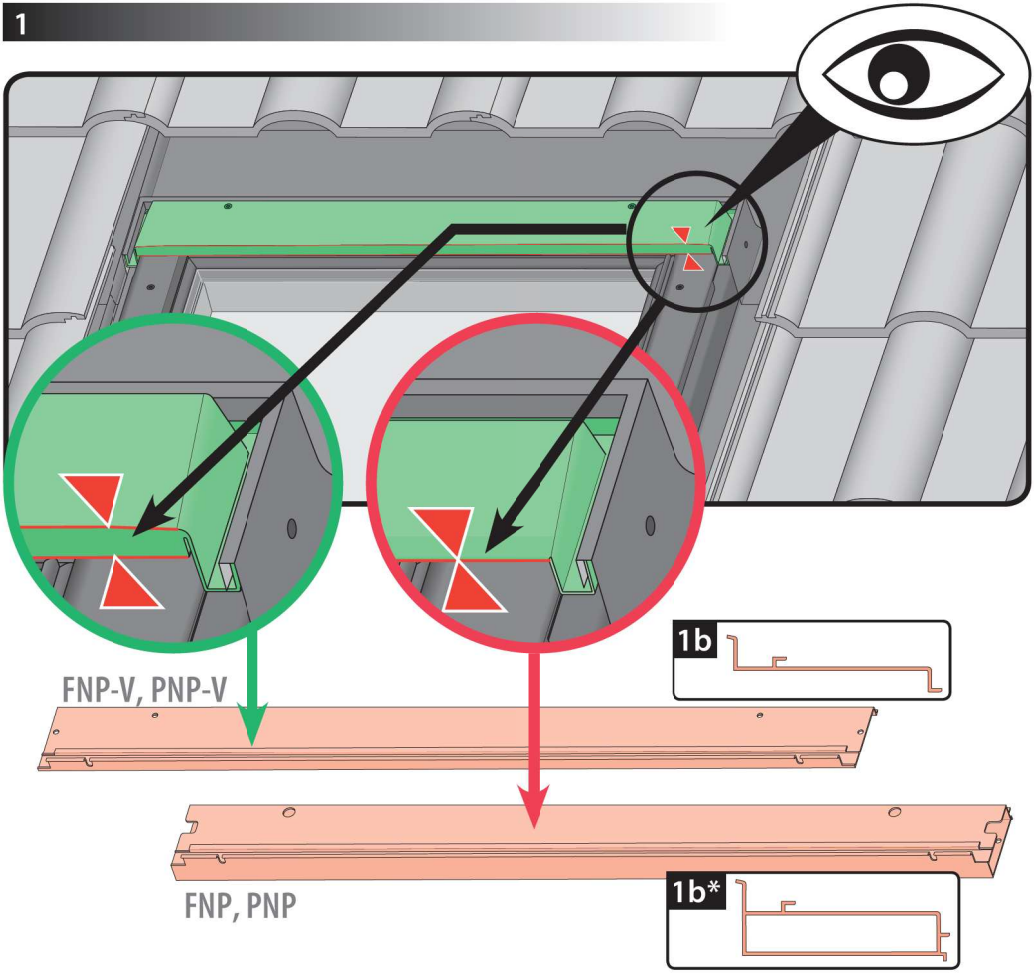

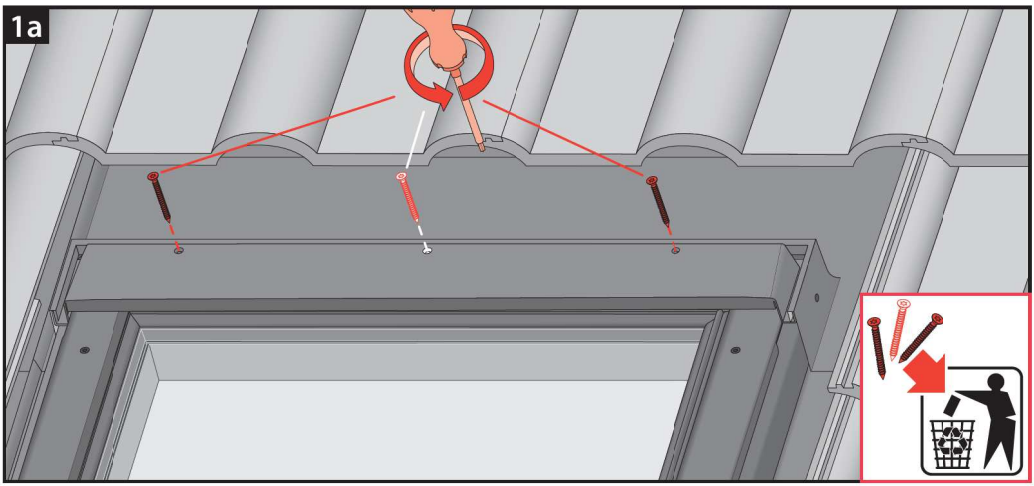

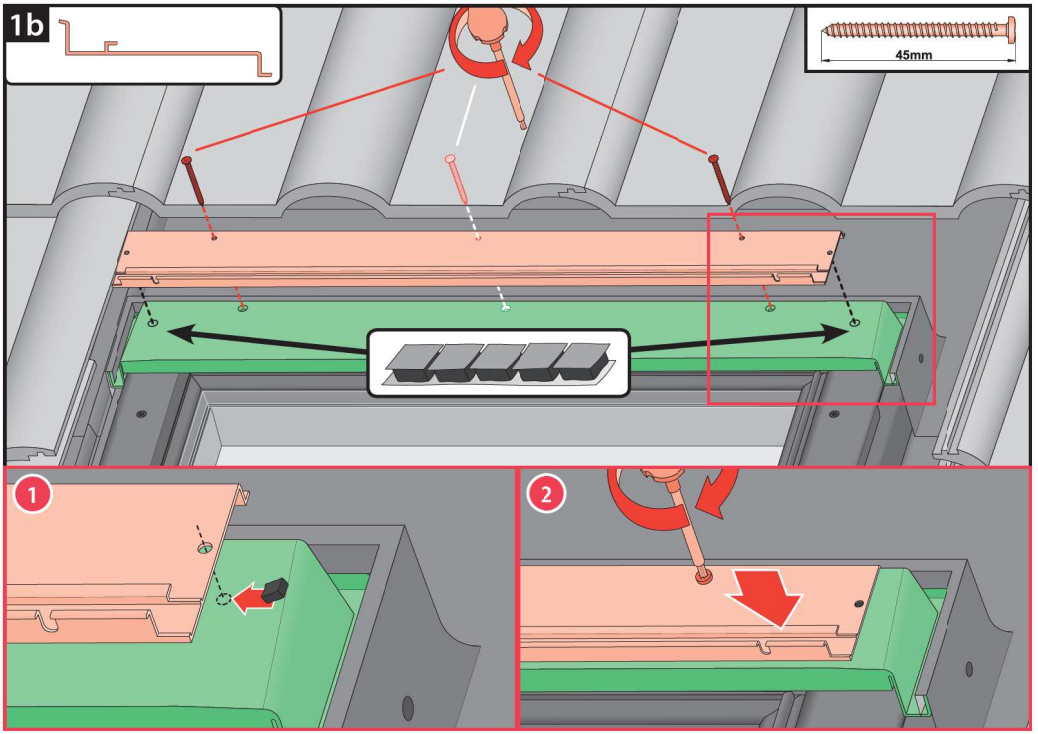
1b
45mm
1
2

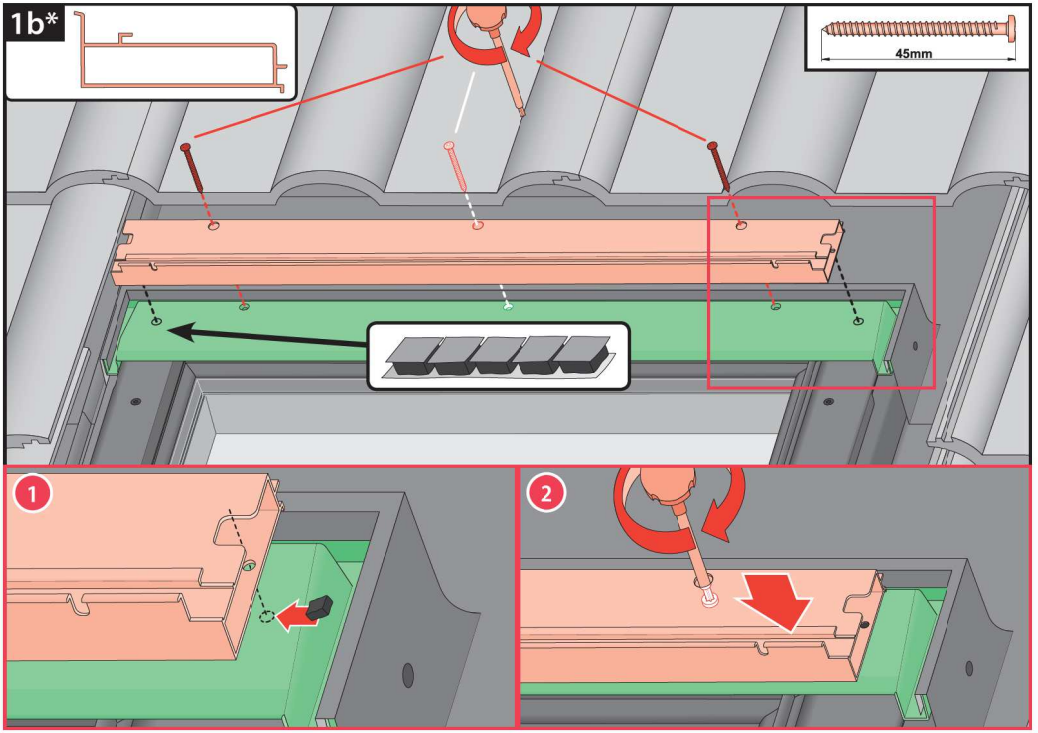
1b*
45mm
1
2

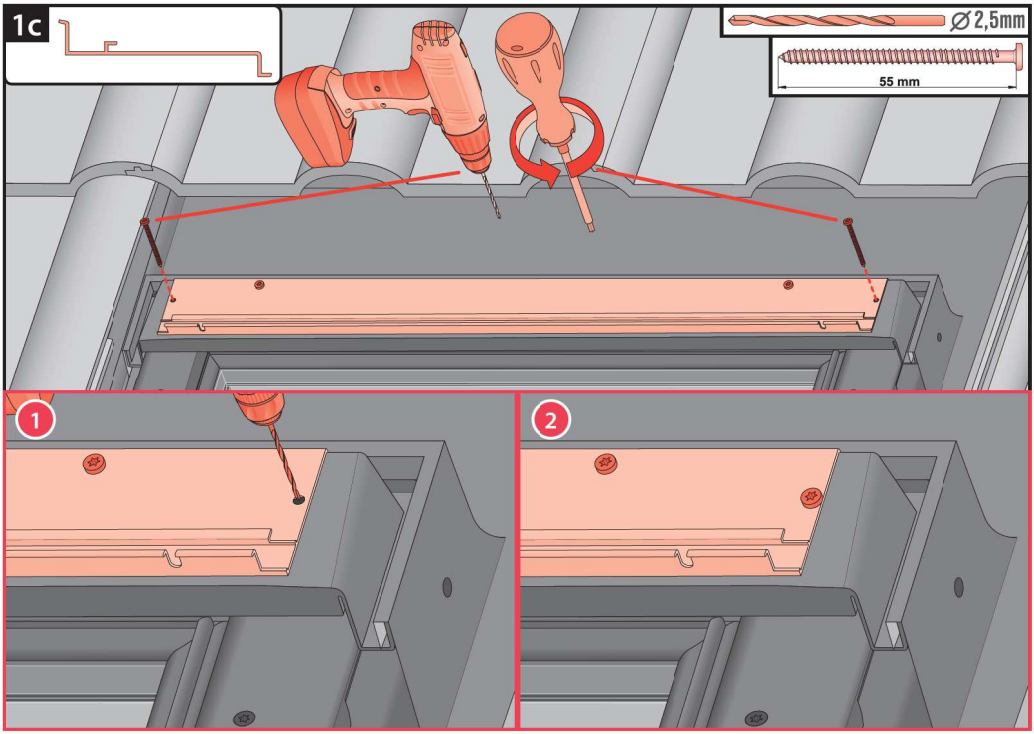
1c
Ø 2,5mm
55 mm
1
2

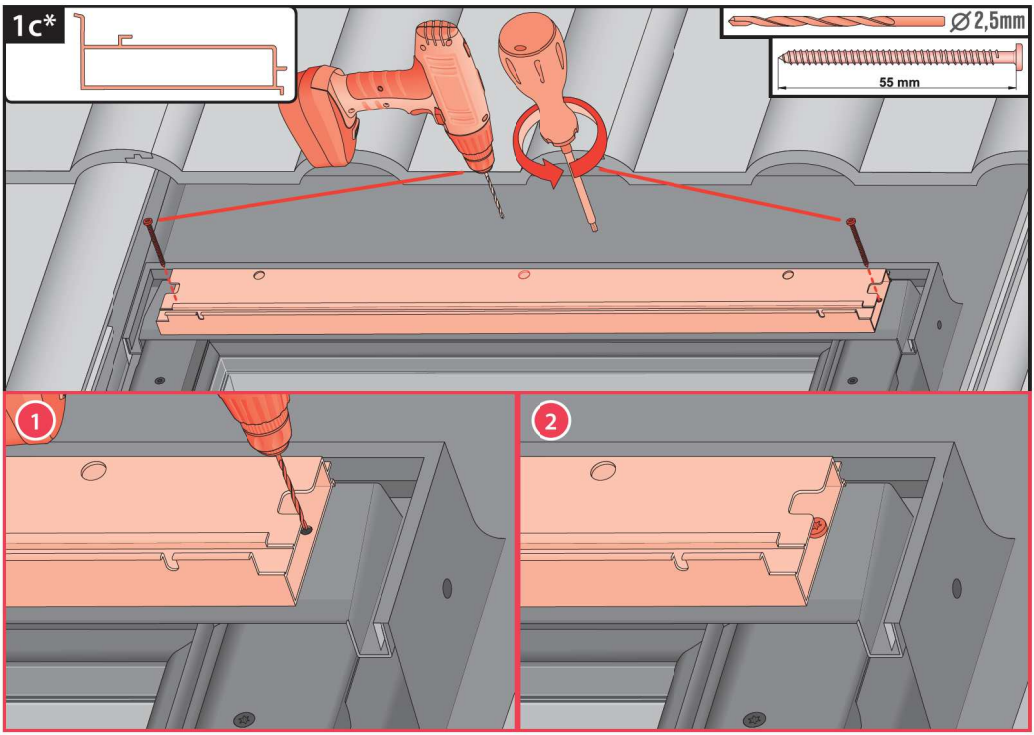
1c*
Ø 2,5mm
55 mm
1
2

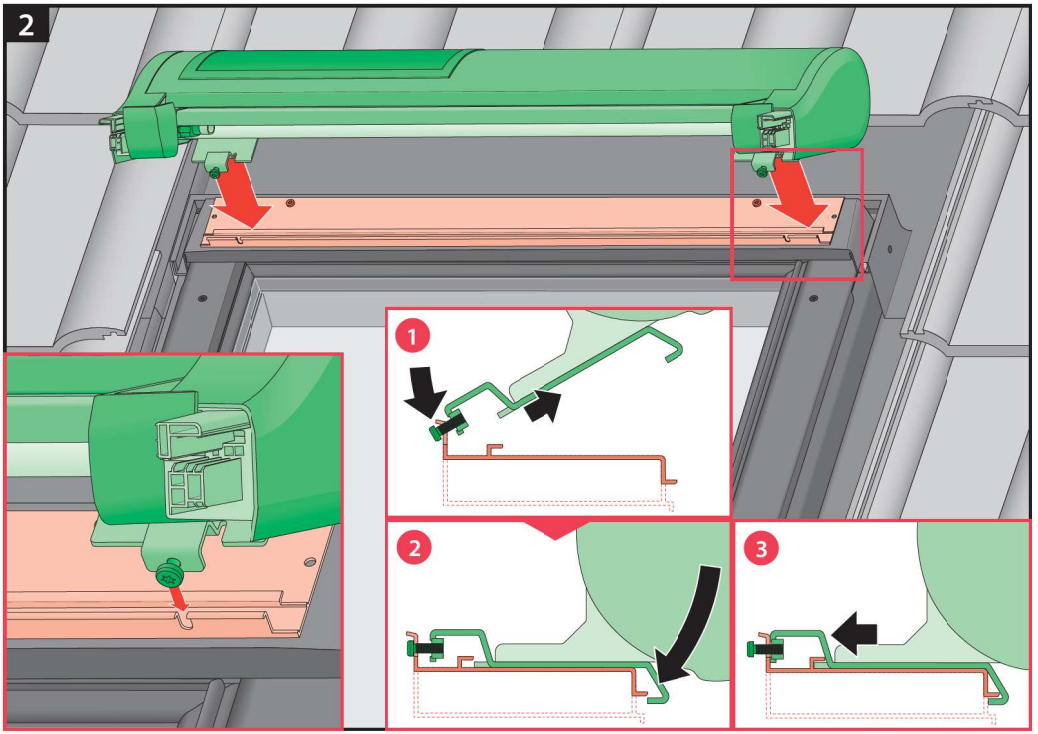
2
1
2
3

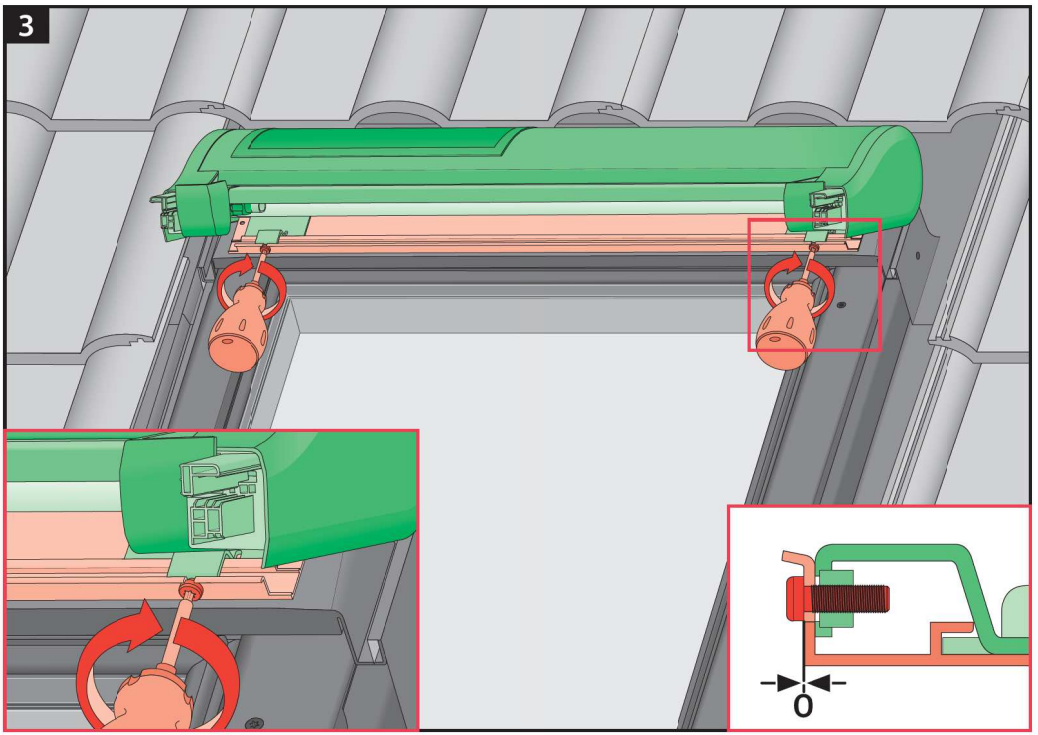
3
0

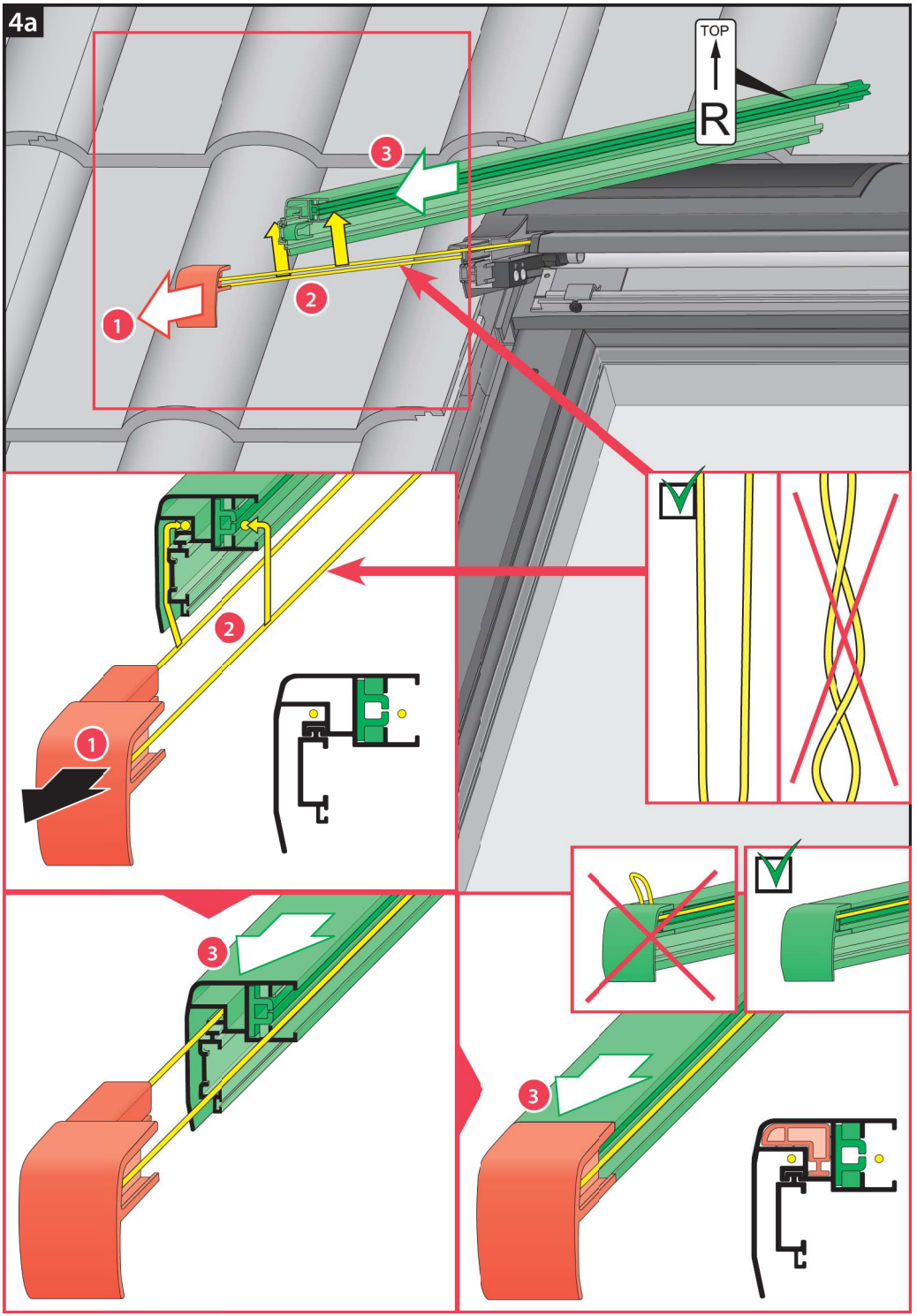
4a
TOP
R
1
2
3

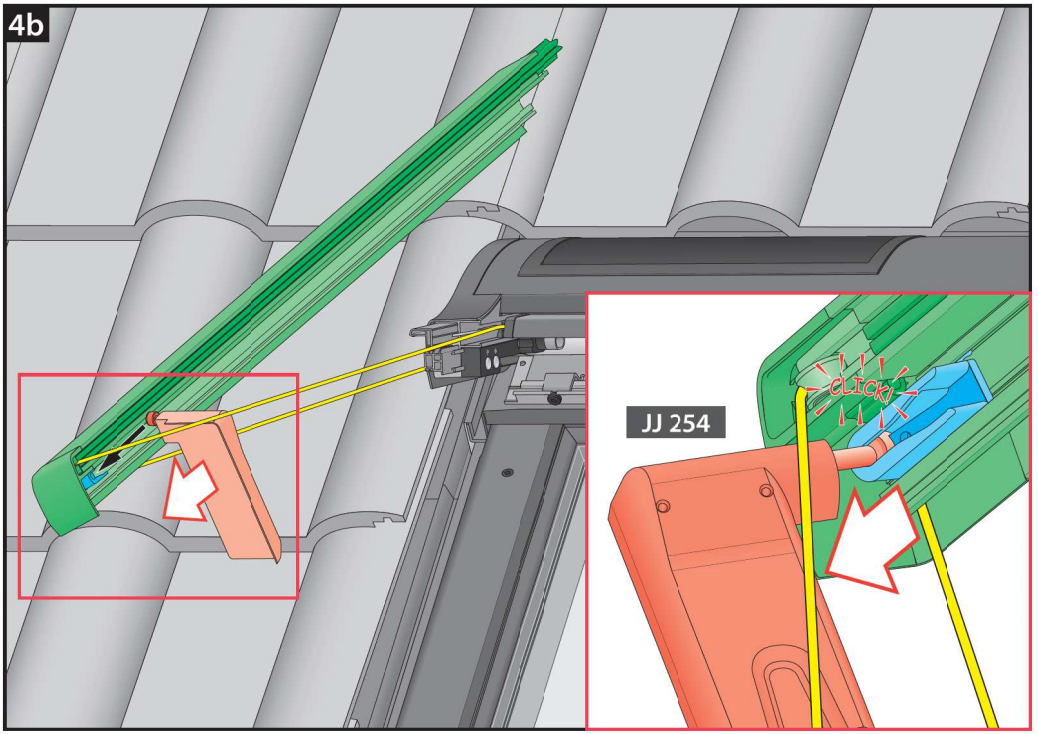
4b
JJ 254
CLICK!

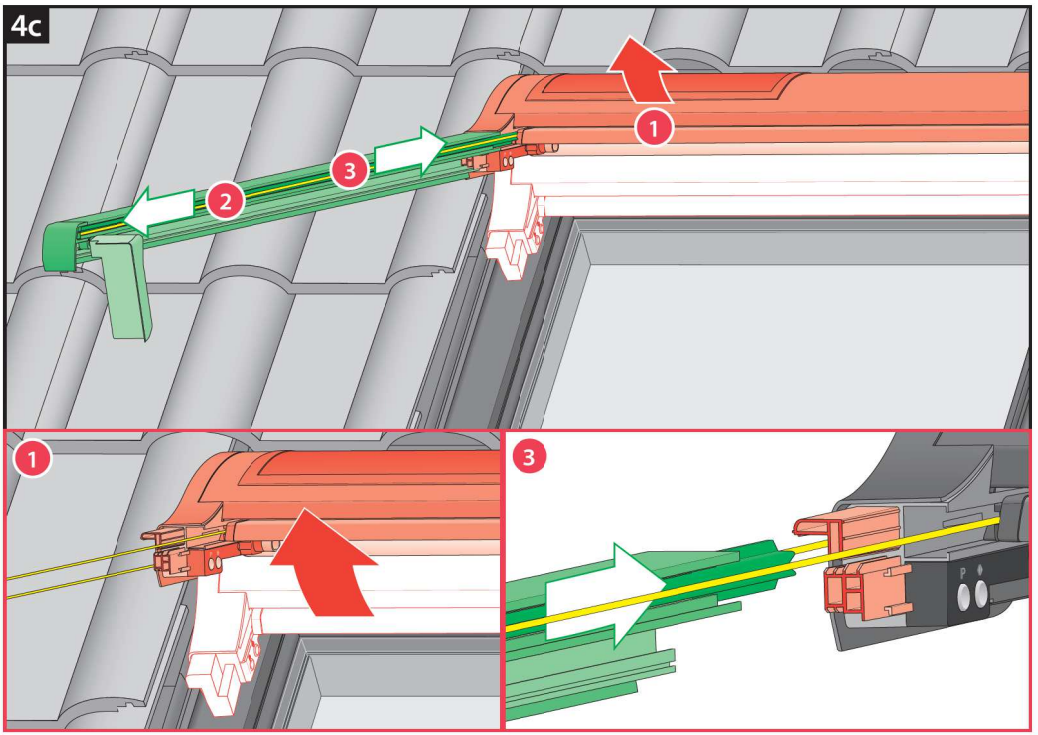
4c
1
2
3
1
3

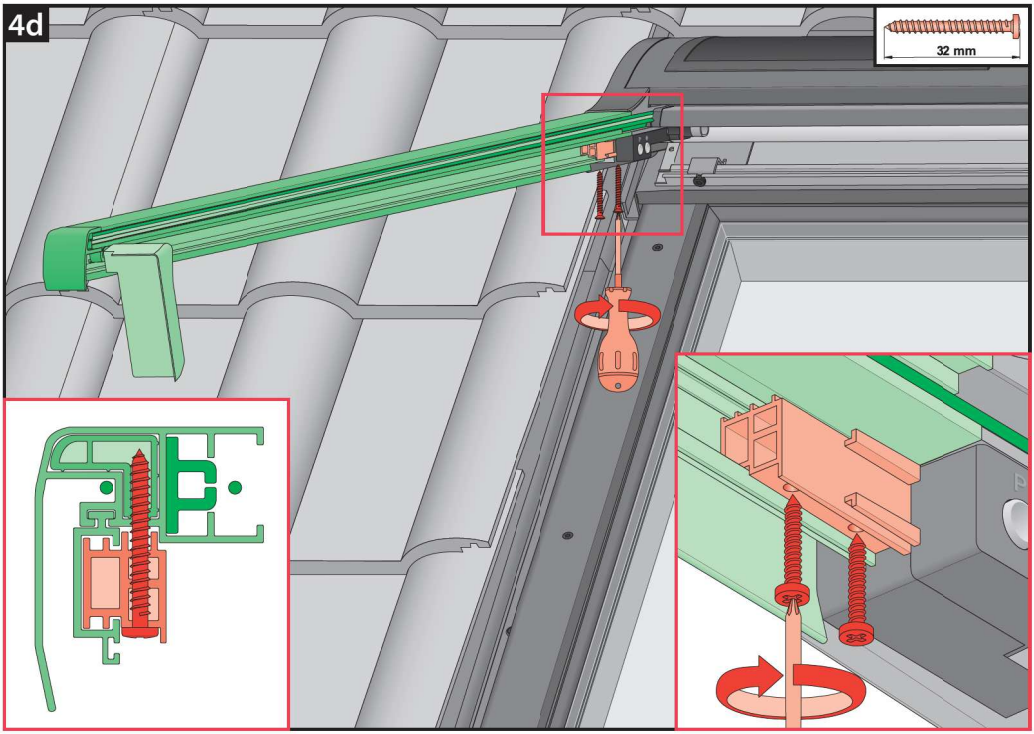
4d
32 mm

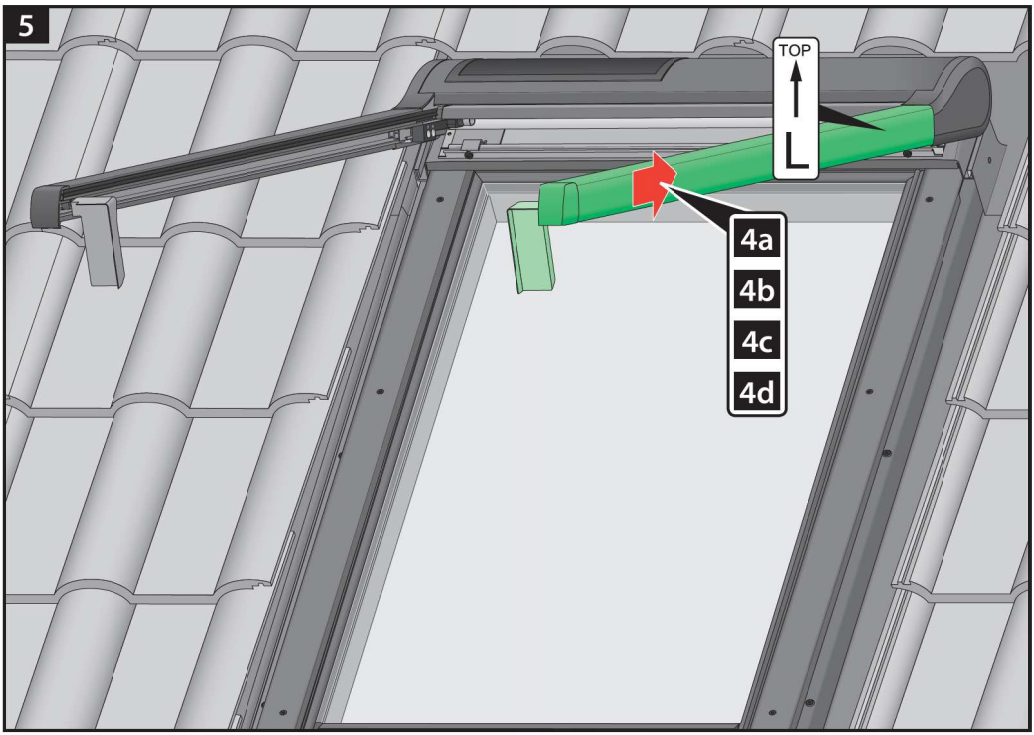
5
TOP
L
4a
4b
4c
4d

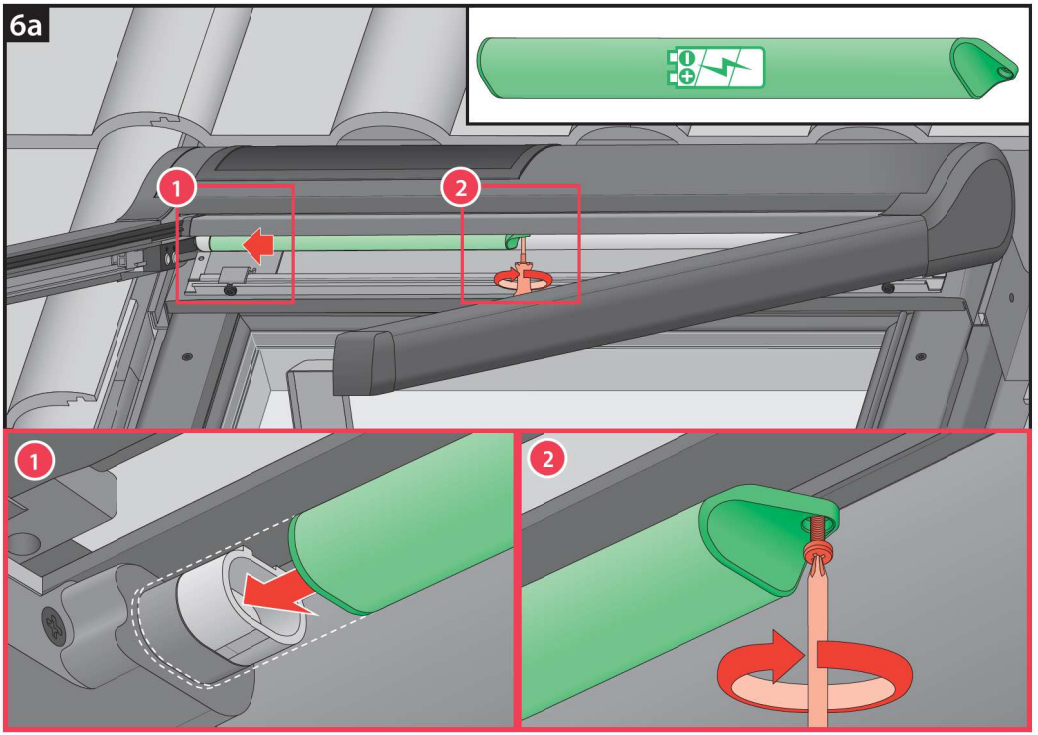
6a
1
2
1
2

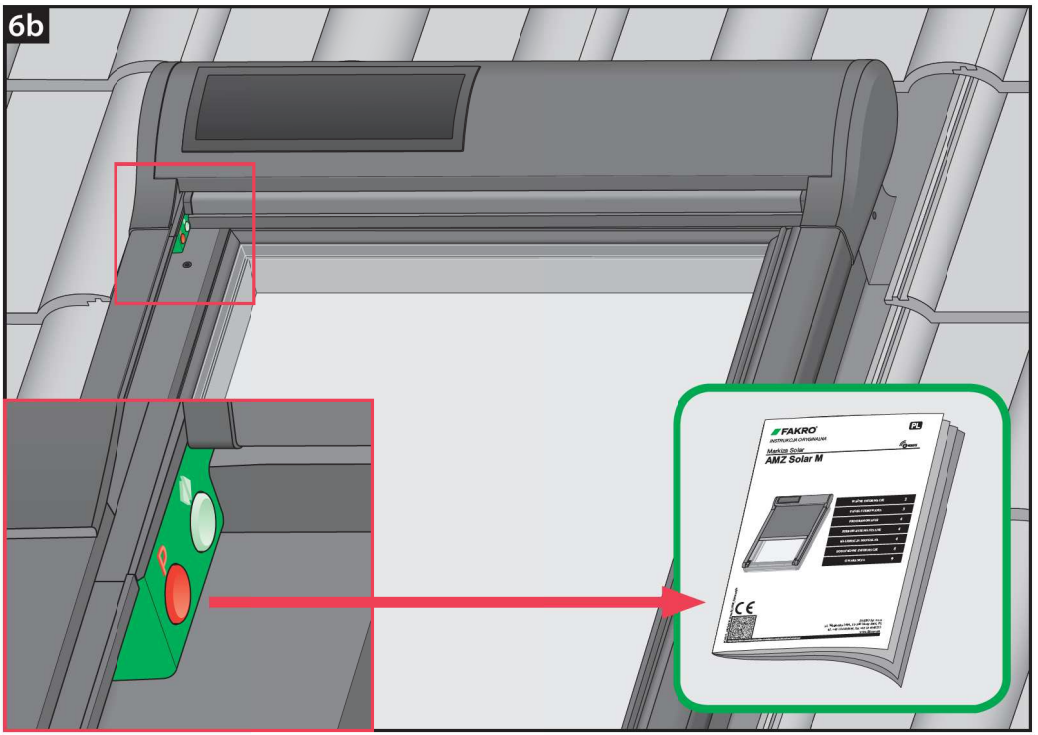
6b
FAKRO
INSTRUKCJA ORYGINALNA
Markizy Solar
AMZ Solar M
PL

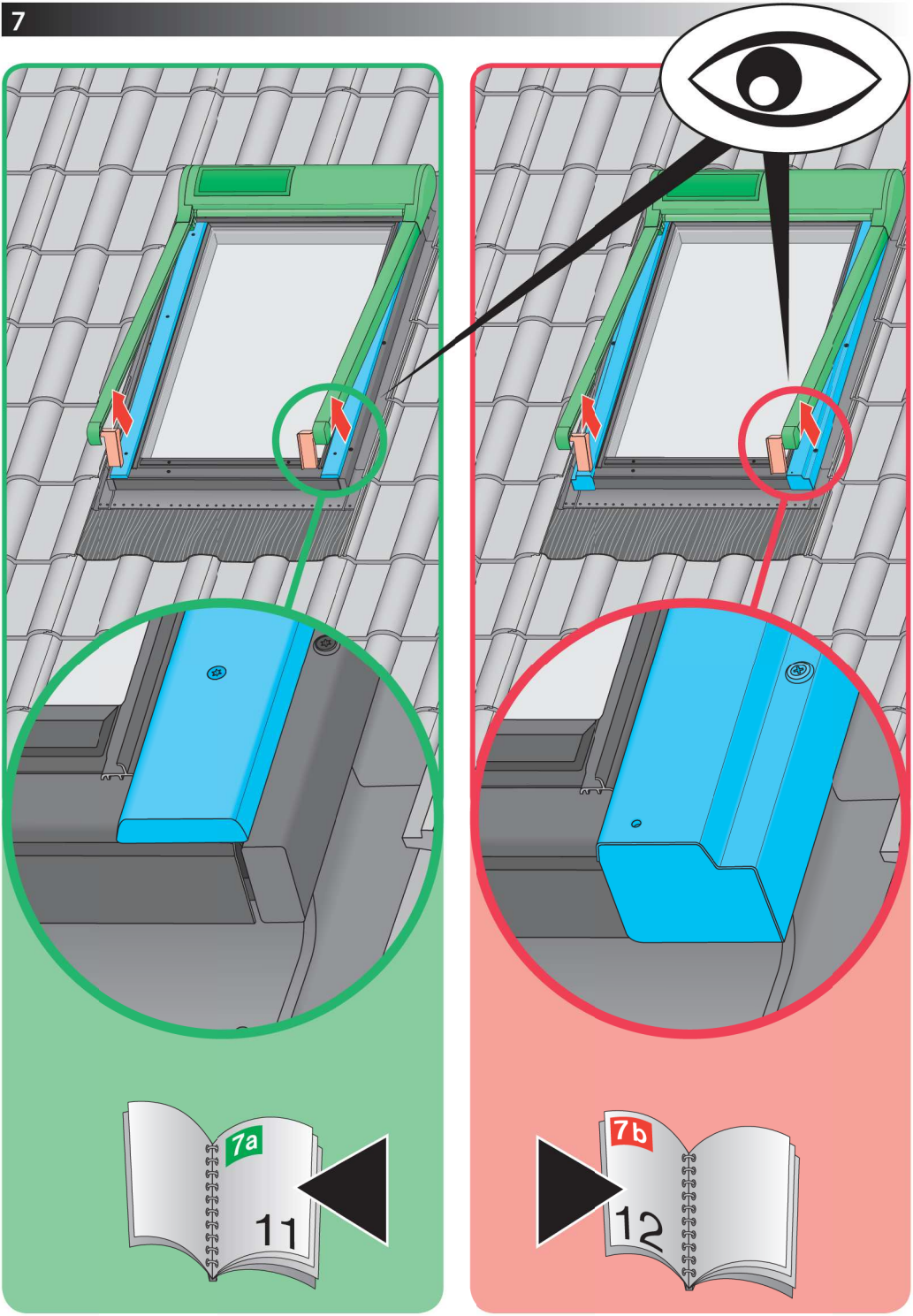
7a
11
7b
12

7a

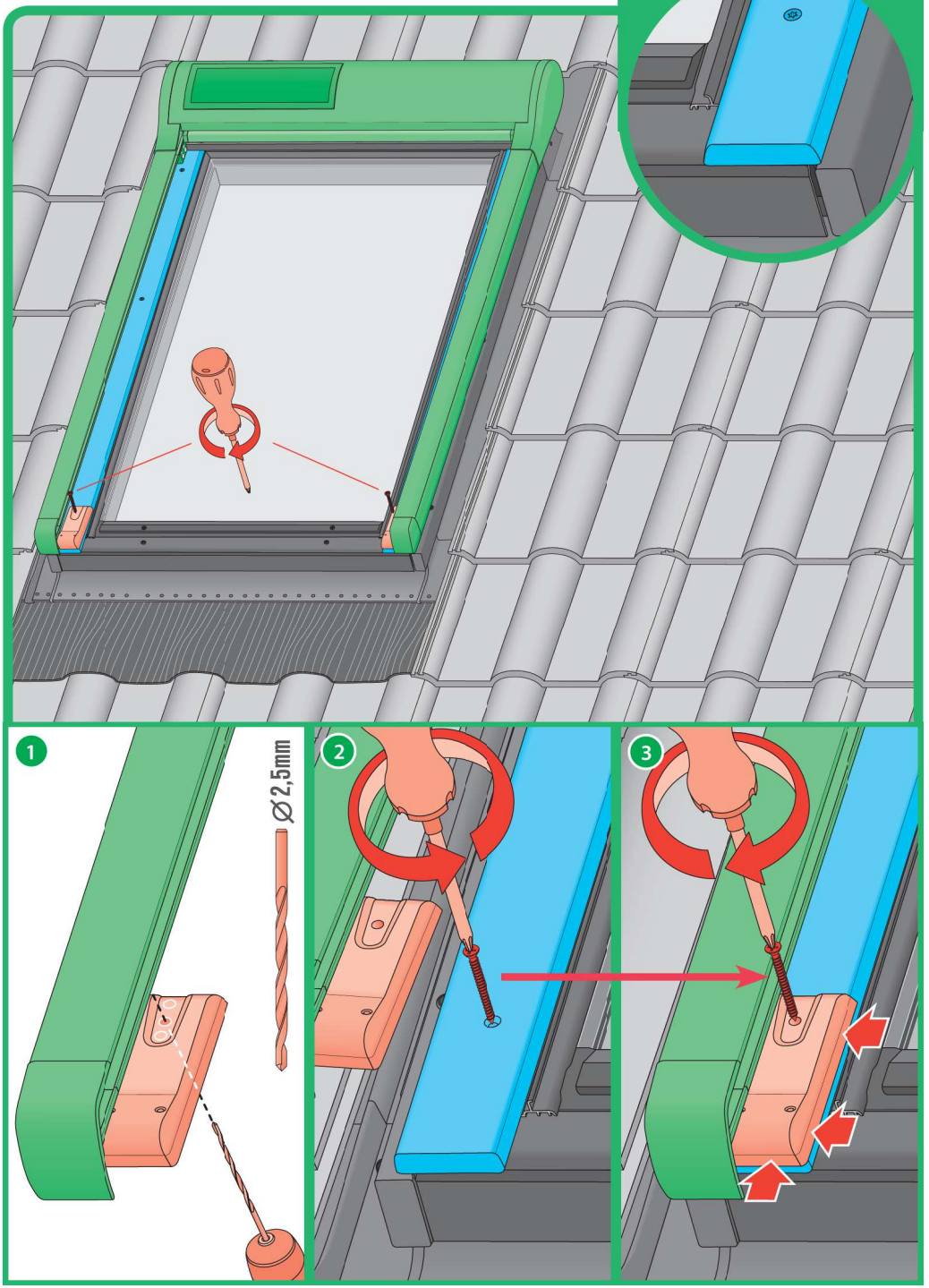

7b

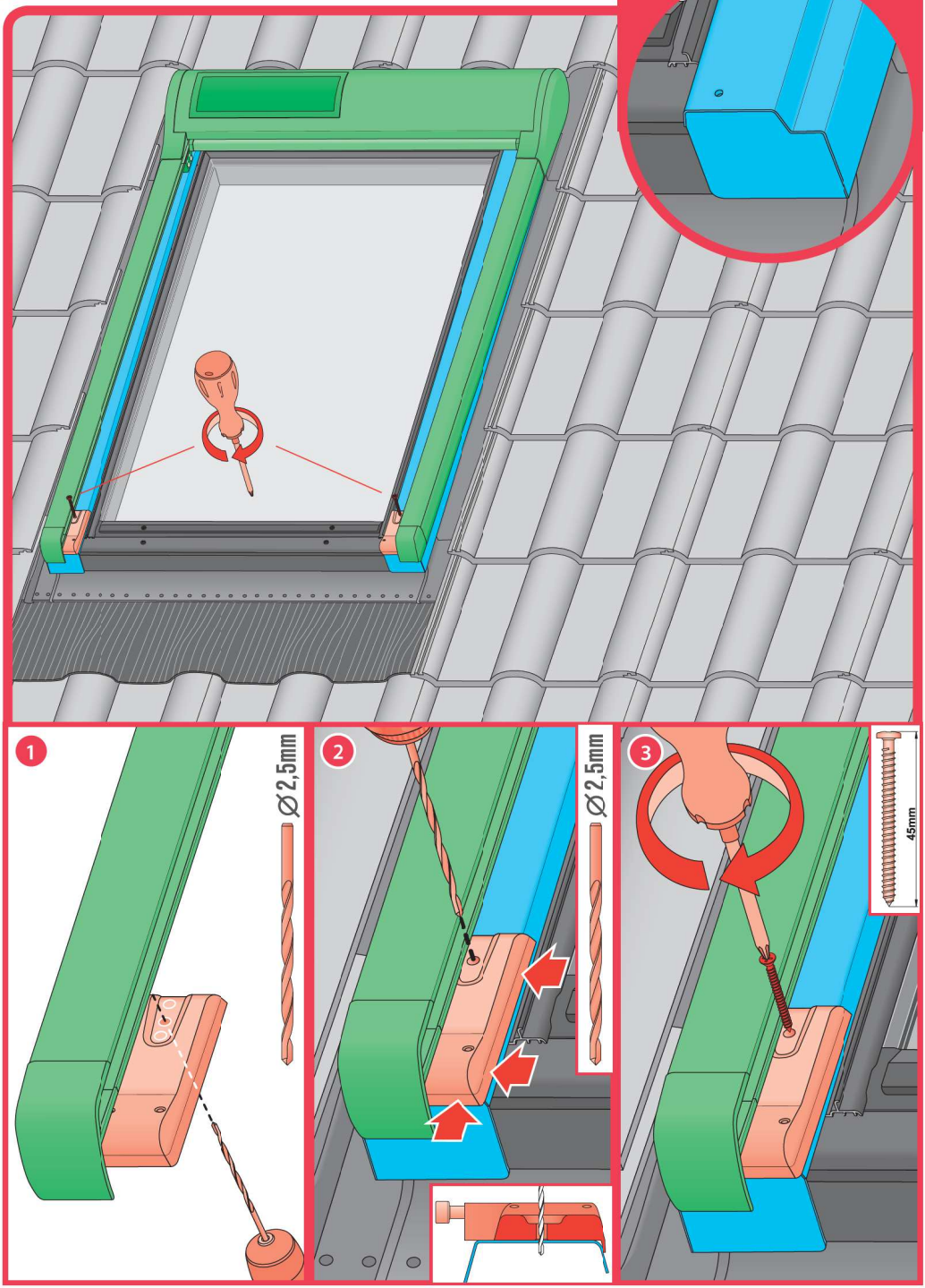

FAKRO

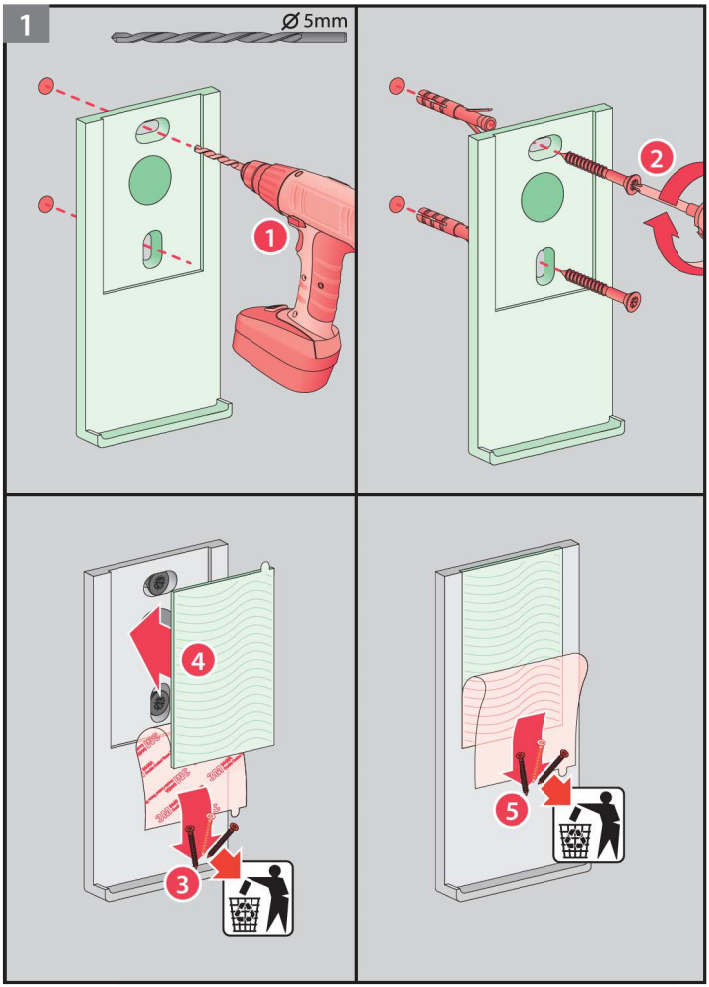
1
Ø 5mm
1
2
4
3
5

2
1
2
3

3a

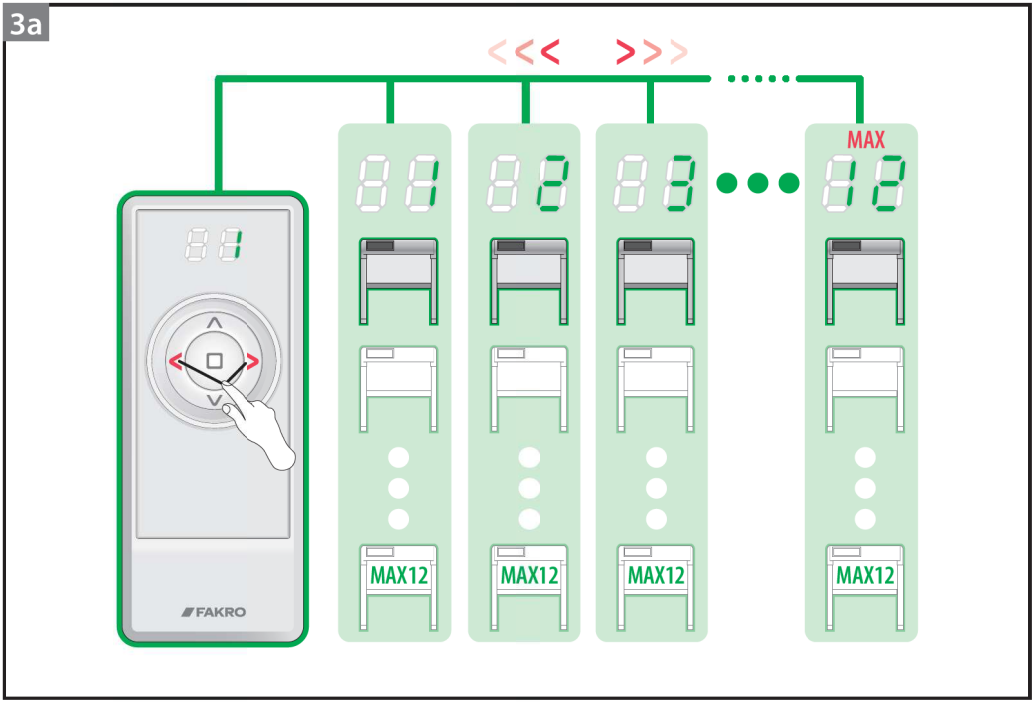

3b

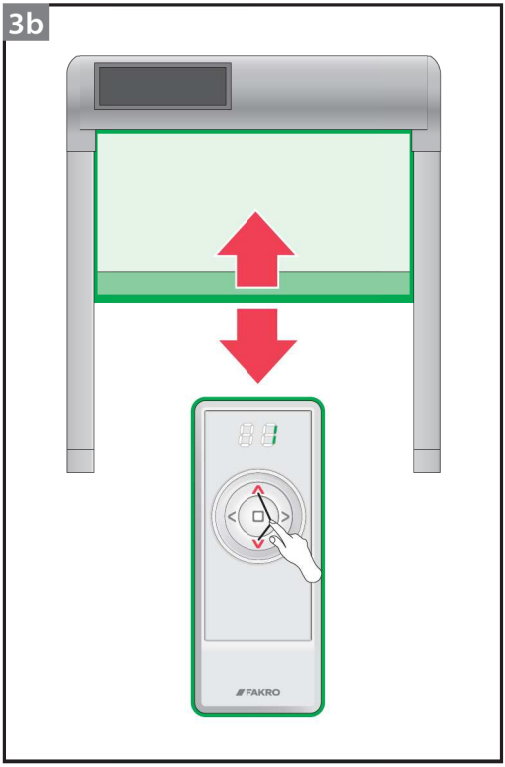

3c

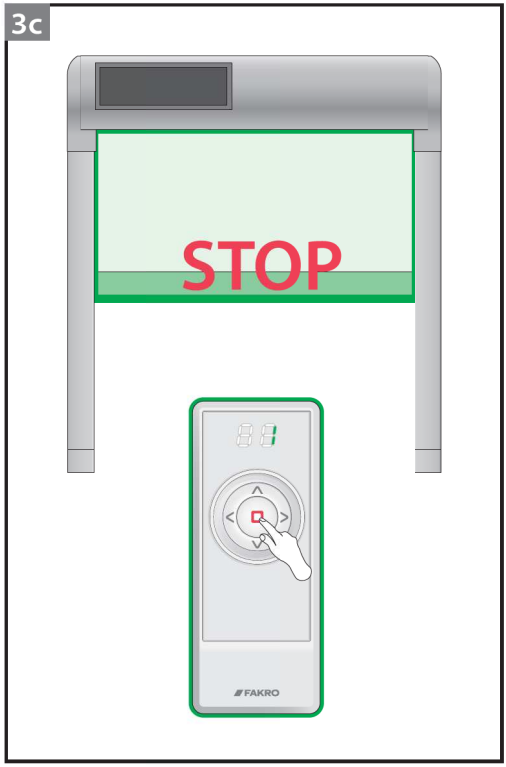

DE	Lesen Sie vor der Montage die Anweisungen NC9F2 „ORIGINALANLEITUNG 2/3 Montage- und Nutzungsregeln”
1, 1a, 1b, 1c	Wählen Sie den Montagesockel je nach Art der Fensterhaube aus und schrauben Sie ihn anschließend mit den im Markisen-Montagesatz enthaltenen Schrauben ein.
2	Setzen Sie die Markisenkassette auf den Montagesockel.
3	Schrauben Sie die Markisengriffe an den Montagesockel.
4a	Schieben Sie die Ecke in die Markisenführung.
4b	Verbinden Sie den Führungsclip mit der unteren Halterung der Markise.
4c	Setzen Sie die Seitenführung in den Markisenkörper ein.
4d	Schrauben Sie die Führungsschiene ans Gehäuse.
5	Wiederholen Sie die Schritte 4a-4d für die linke Führung.
6a	Installieren Sie den Akku unter der Markisenkassette.
6b	Weisen Sie die Markise einem Steuergerät zu.
7, 7a, 7b	Montieren Sie die unteren Halterungen der Markise an den Trapezprofilen des Fensters.

EN	Before installation, it is compulsory to read the NC9F2 „ORIGINAL INSTRUCTIONS 2/3 Installation and user manual”.
1, 1a, 1b, 1c	Select the mounting base depending on the window hood type and then fix it using the screws included in the awning installation kit.
2	Place the awning cassette on the mounting base.
3	Screw the awning holders to the mounting base.
4a	Slide the corner into the awning guide rail.
4b	Connect the guide rail catch with the awning bottom holder.
4c	Slide the side guide rail into the awning casing.
4d	Screw the guide rail to the casing.
5	Repeat steps 4a-4d for the left guide rail.
6a	Install the battery under the awning cassette.
6b	Assign the blind to the control device.
7, 7a, 7b	Install the awning bottom holders to the trapezoidal profiles of the window.

PL	Przed montażem należy zapoznać się z treścią instrukcji NC9F2 „INSTRUKCJA ORYGINALNA 2/3 Zasady montażu i użytkowania”.
1, 1a, 1b, 1c	Dobrać podstawę montażową w zależności od rodzaju kaptura okna a następnie przykręcić ją za pomocą wkrętów dołączonych do zestawu montażowego markizy.
2	Umieścić kasetę markizy na podstawie montażowej.
3	Przykręcić uchwyty markizy do podstawy montażowej.
4a	Wsunąć narożnik do prowadnicy markizy.
4b	Połączyć zaczep prowadnicy z uchwytem dolnym markizy.
4c	Wsunąć prowadnicę boczną w korpus markizy.
4d	Przykręcić prowadnicę do korpusu.
5	Powtórzyć czynności 4a-4d dla prowadnicy lewej.
6a	Zamontować baterię pod kasetą markizy.
6b	Przypisać markizę do urządzenia sterującego.
7, 7a, 7b	Zamontować uchwyty dolne markizy do profili trapezowych okna.

HU	A felszerelés előtt olvassa el a következő NC9F2 útmutatót „EREDETI HASZNÁLATI ÚTMUTATÓ 2/3 Felszerelési és használati előírások”.
1, 1a, 1b, 1c	A szerelőalapot az ablak felső takarólemezének megfelelően válasszuk ki, majd csavarjuk fel a fényvédő rolóhoz mellékelt csavarokkal.
2	Helyezze a roló dobozát a szerelőalapra.
3	Csavarozza fel a roló rögzítőit a szerelőalaphoz.
4a	Csúsztassa a sarokelemet a roló vezetősínébe.
4b	A vezetősín akasztóját és a roló alsó rögzítőjét össze kell kapcsolni.
4c	Csúsztassa az oldalsó vezetősínt a rolótestbe.
4d	Csavarozza fel a vezetősínt a vázra.
5	Ismételje meg a 4a-4d műveleteket a bal vezetősín számára.
6a	Szerelje az akkumulátort a roló doboza alá.
6b	Rendelje hozzá a rolót a vezérlőegységhez.
7, 7a, 7b	Szerelje fel a roló alsó rögzítőit az ablak trapéz profiljaihoz.

BG Производителят/Продавачът не носят отговорност за несъответствие на съответните закони, строителни норми и изисквания за безопасност от потребителя на продукта, архитекта, монтажника или собственика на сграда.

CZ Výrobce ani prodejce nenesou žádnou odpovědnost za nedodržení příslušných platných zákonů, stavebních předpisů a bezpečnostních požadavků uživatelem výrobku, architektem, montážníkem nebo vlastníkem budovy.

DE Hersteller und Verkäufer übernehmen keine Haftung für Nichtbeachtung entsprechender Rechts- und Bauvorschriften sowie Sicherheitsanforderungen seitens Produktbenutzers, Architekten, Monteurs oder Gebäudebesitzers.

ES El fabricante y el vendedor no tienen ninguna responsabilidad por el incumplimiento de la ley vigente, normas de construcción y exigencias de seguridad por parte del usuário del producto, arquitecto, instalador o el propietario del edificio.

FR Le fabricant et le revendeur ne prend aucune responsabilité de ne pas respecter les lois applicables, les règlements sur les bâtiments et les exigences de sécurité par l'utilisateur du produit, l'architecte, l'installateur ou le propriétaire du bâtiment.

GB Manufacturer and Seller shall bear no liability for failure to comply with the applicable laws, building codes and safety requirements by the user of the product, architect, fitter or owner of the building.

HU A Gyártó és a Forgalmazó nem vállal semmilyé felelősséget a vonatkozó törvényi, építőipari és biztonsági előírások termékfelhasználó, építész, beépítőmester vagy épülettulajdonos általi be nem tartásáért.

IT Il Produttore e il Rivenditore non potranno essere ritenuti responsabili per il mancato rispetto, da parte dell'utente del prodotto, del progettista, dell'Installatore o del proprietario dell'edificio, delle leggi vigenti, nonchè dei regolamenti edilizi e di quelli relativi alla sicurezza.

NL De fabrikant en verkoper zijn niet aansprakelijk voor gevolgen bij het niet opvolgen van toepasselijke wetten, bouwbesluiten en veiligheidsvoorschriften door de gebruiker van het product, de architect, de installateur of de eigenaar van het gebouw.

PL Producent i Sprzedawca nie ponoś żadnej odpowiedzialności za nieprzestrzeganie stosownych przepisów prawa, przepisów budowlanych i wymogów bezpieczeństwa przez użykownika produktu, architekta, montażystę lub właściciela budynku.

PT O fabricante e o vendedor não tem nenhuma responsabilidade pelo o não cumprimento da lei, códigos de construção e as exigências de segurança por parte do usuário do produto, arquiteto, instalador ou proprietário do edifício.

RO Nici producătorul, nici distribuitorul nu îsi vor asuma niciun fel de răspundere pentru nerespectarea legilor în vigoare a legilor din domeniul construcțiilor sau a măsurilor de siguranță impuse utilizatorilor produsului, arhitecților, montatorilor sau proprietarilor clădirii.

RU В случае несоблюдения архитектором, монтажником или владельцем здания строительных правил и норм безопасности ответственность с производителя и продавца снимается.

SK Výrobca a predajca nenesú žiadnu zodpovednosť za nedodržanie príslušných ustanovení zákona, stavebných predpisov a bezpečnostných požiadaviek užívateľom výrobku, architektom, montérom alebo majiteľom objektu.